注意：このデータシートは最新でない可能性があります。
村田製作所公式ウェブサイトよりTZB4P300BA10R00の最新データシートをダウンロードしてください。
http://www.murata.com/ja-jp/products/productdetail?partno=TZB4P300BA10R00

TZB4P300BA10R00

生産中止　RoHS　REACH

外観および形状

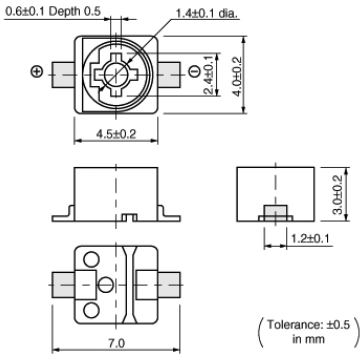

特長

1. 外形4.0（W）×4.5（L）×3.0（H）mmの小型直方体です。
2. カラーケースにより、静電容量ランクの識別が容易です。
3. プレーサーによる自動マウントが可能です。
4. フラックスへの浸漬およびはんだ槽への浸漬が可能です。
（カバーフィルム付仕様品）
5. 底部を接着剤で基板へ仮付けすることもできます。（端子形状 A, Bタイプ）
6. リフローはんだも可能です。
7. 高周波域でも安定した特性が得られます。
（6pFで共振周波数は、1000MHz以上です。）

包装情報

包装コード	仕様	標準梱包数量
R00	180mmエンボステーピング	500

お願い
1.当データシートは、株式会社村田製作所のWEBサイトからダウンロードされたものです。
記載内容について、改良のため予告なく変更することや供給を停止することがございますので、ご注文に際してはご確認ください。
2.当データシートには、代表的な仕様しか記載しておりませんので、
ご注文にあたっては詳細な情報が記載されている納入仕様書の内容をご確認いただくか承認図の取交しをお願いします。

注意：このデータシートは最新でない可能性があります。
村田製作所公式ウェブサイトよりTZB4P300BA10R00の最新データシートをダウンロードしてください。
http://www.murata.com/ja-jp/products/productdetail?partno=TZB4P300BA10R00

TZB4P300BA10R00

スペック

形状	SMD
使用温度範囲	-25℃ ～ 85℃
T寸法	3mm
T寸法公差	±0.2
定格電圧	100Vdc
静電容量最小値(max.)	6.5pF
静電容量最大値	30pF
静電容量最大値公差	+50/-0%
調整方向	上面
温度係数	N1200±500ppm/℃
Q	300min. at 1MHz, Cmax.
耐電圧	220Vdc
絶縁抵抗(min.)	10000MΩ
回転トルク	1.5～9.8mNm
外形色	緑
質量	0.15g

お願い
1.当データシートは、株式会社村田製作所のWEBサイトからダウンロードされたものです。
記載内容について、改良のため予告なく変更することや供給を停止することがございますので、ご注文に際してはご確認ください。
2.当データシートには、代表的な仕様しか記載しておりませんので、
ご注文にあたっては詳細な情報が記載されている納入仕様書の内容をご確認いただくか承認図の取交しをお願いします。

注意：このデータシートは最新でない可能性があります。
村田製作所公式ウェブサイトよりTZB4P300BA10R00の最新データシートをダウンロードしてください。
http://www.murata.com/ja-jp/products/productdetail?partno=TZB4P300BA10R00

TZB4P300BA10R00

製品データ

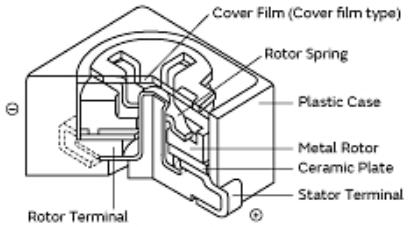

構造図

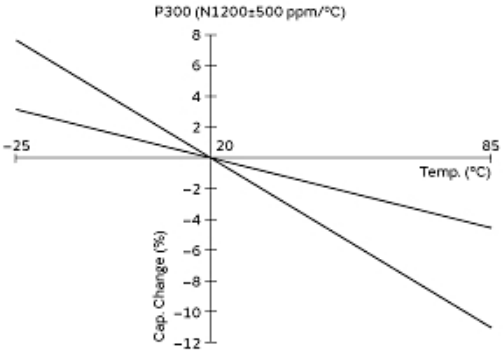

温度特性

お願い
1.当データシートは、株式会社村田製作所のWEBサイトからダウンロードされたものです。
記載内容について、改良のため予告なく変更することや供給を停止することがございますので、ご注文に際してはご確認ください。
2.当データシートには、代表的な仕様しか記載しておりませんので、
ご注文にあたっては詳細な情報が記載されている納入仕様書の内容をご確認いただくか承認図の取交しをお願いします。