注意：このデータシートは最新でない可能性があります。
村田製作所公式ウェブサイトよりXRCLH12M000F1QA0J1の最新データシートをダウンロードしてください。
http://www.murata.com/ja-jp/products/productdetail?partno=XRCLH12M000F1QA0J1

XRCLH12M000F1QA0J1

生産中止　RoHS　REACH

用途

適用外用途	「ご使用上の注意」を必ず確認・遵守ください。
適用用途	産業機器 上記の用途に要求される性能・機能・品質・管理・安全性に対し、当ウェブサイトおよび仕様書等を参照し、実機上での性能や信頼性を確認後にご使用ください。

外観および形状

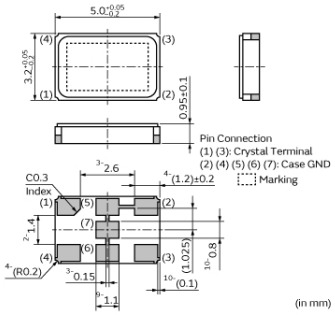

包装情報

包装コード	仕様	標準梱包数量
J1	255mmプラスチックテーピング	2000

特長

独自の金属封止技術により、温度変化に伴う周波数の揺らぎを極めて低いレベルに抑えた高精度モデルです。様々なタイプのデジタル通信機器に適しています。

お願い
1.当データシートは、株式会社村田製作所のWEBサイトからダウンロードされたものです。
記載内容について、改良のため予告なく変更することや供給を停止することがございますので、ご注文に際してはご確認ください。
2.当データシートには、代表的な仕様しか記載しておりませんので、
ご注文にあたっては詳細な情報が記載されている納入仕様書の内容をご確認いただくか承認図の取交しをお願いします。

注意：このデータシートは最新でない可能性があります。
村田製作所公式ウェブサイトよりXRCLH12M000F1QA0J1の最新データシートをダウンロードしてください。
http://www.murata.com/ja-jp/products/productdetail?partno=XRCLH12M000F1QA0J1

XRCLH12M000F1QA0J1

スペック

製品タイプ	水晶振動子
シリーズ名	XRCLH
タイプ	TAS-5032F
周波数	12.0000MHz
周波数許容偏差	±10ppm以内 (25±3℃)
使用温度範囲	-30℃~85℃
周波数温度特性	±15ppm以内
周波数エージング	±1ppm以内/年(±3ppm以内/5年)
等価直列抵抗 (ESR)	60Ω以下
励振レベル (DL)	30μW
負荷容量 (Cs)	8pF
形状	SMD
洗浄	非対応
LxW寸法	5.0x3.2mm
質量	45.76mg

お願い
1.当データシートは、株式会社村田製作所のWEBサイトからダウンロードされたものです。
記載内容について、改良のため予告なく変更することや供給を停止することがございますので、ご注文に際してはご確認ください。
2.当データシートには、代表的な仕様しか記載しておりませんので、
ご注文にあたっては詳細な情報が記載されている納入仕様書の内容をご確認いただくか承認図の取交しをお願いします。