■最小受注単位数

品番	最小受注単位数（個）	
	紙テープ	エンボステープ
NCP15	10000	-
NCP18/NCG18	4000	-

■テープキャリア包装

1. リール寸法図

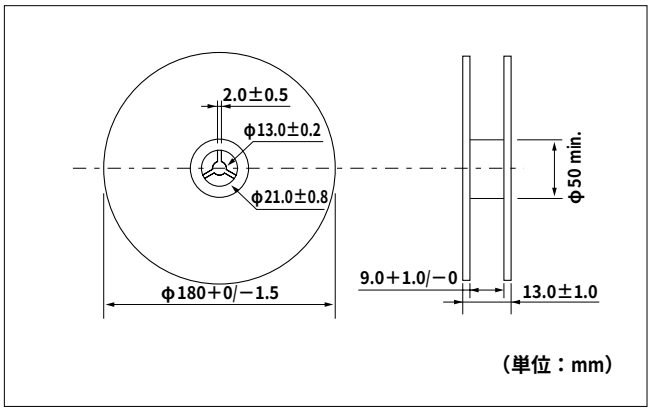

2. テーピングの詳細

(1) テーピング始め（リーダー部）と終わり（トレーラー部）には製品を収納しない空間を設け、さらにリーダー部には紙テープの場合はトップテープ、エンボステープの場合はカバーテープだけの部分を設けます。(右図参照)

(2) リーダー部（空部）の先端の5ピッチ以上は、トップテープまたは、カバーテープとベーステープの貼り付けは行いません。

(3) リールの表面には、弊社品番、検印番号、数量など必要事項を記入したラベルを貼り付けます。

(4) テーピング包装したリールを外装箱（外装箱の大きさは、納入数によって異なります）に収納します。

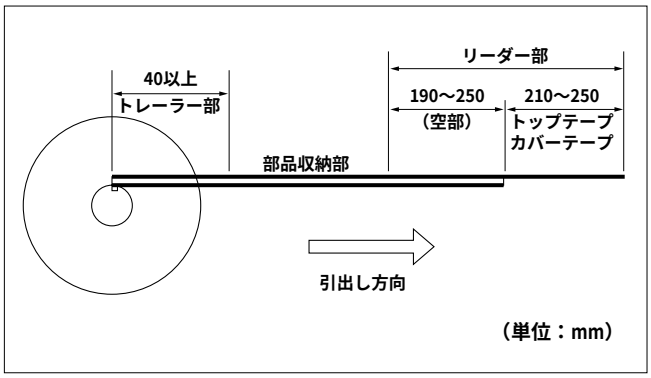

次ページに続く

前ページより続く

3. 紙テープ

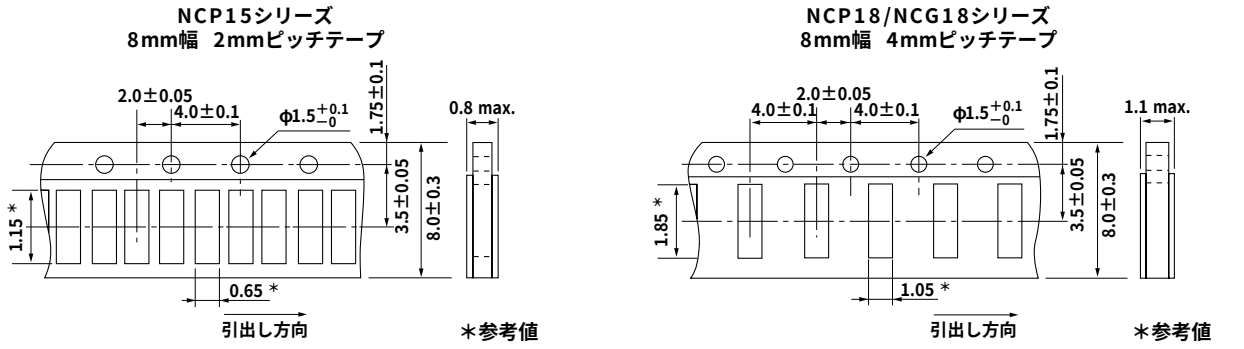

(1) テーピング付帯条件

① チップ装着

製品をベーステープのキャビティの中に収納し、トップテープとボトムテープをベーステープに貼付して封入します。

② テーピング状態

ベーステープおよびトップテープには継ぎ目が無く、キャビティには連続して製品が収納および封入されています。

(2) トップテープの剥離強度

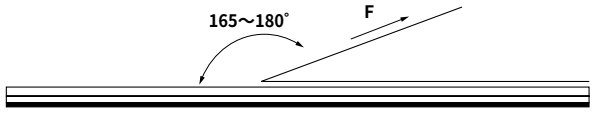

剥離角度：テープ接着面に対し、165～180°
剥離速度：毎分300mm
剥離強度：0.1～0.6N（ただし、下限値は参考値とします。）

(3) 引っ張り強度

トップテープの引っ張り強度は10N以上、ボトムテープの引っ張り強度は5N以上です。