注：这张数据表有可能不是很新的。
请从村田制作所的官方网站下载PVM4A503D01B00的很新数据表。

http://www.murata.com/zh-cn/products/productdetail?partno=PVM4A503D01B00

PVM4A503D01B00

已经停产　RoHS　REACH

外观＆形状

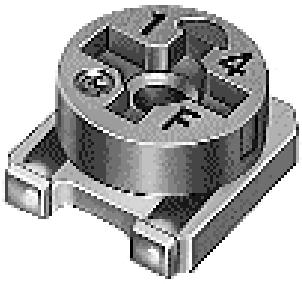

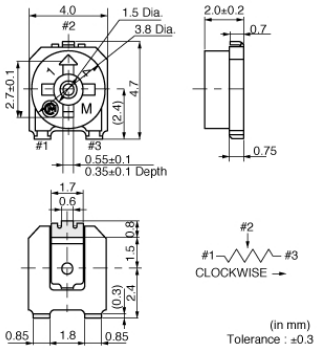

特点

1. Sealed construction protects the interior from dust and liquid, which achieves stable performance.
2. Available for flow and reflow soldering methods while maintaining unique sealed construction.
3. Simple construction of 3-piece parts achieves high reliability.
4. Large diameter slot of rotor improves driver insertion.
5. Available for cleaning after soldering.

包装信息

包装	规格	标准包装数量
B00	散装袋	500

注意
1. 本目录是从株式会社村田制作所网站中下载的。规格若有变更，或若其中产品停产，请在订购时确认，恕不另行通知。
2. 本目录因没有足够的空间说明详细规格，仅载明标准规格。因此，在订购产品之前，谨请核准其规格或者办理产品规格表。

注：这张数据表有可能不是很新的。
请从村田制作所的官方网站下载PVM4A503D01B00的很新数据表。

http://www.murata.com/zh-cn/products/productdetail?partno=PVM4A503D01B00

PVM4A503D01B00

规格

额定功率	0.25W
形状	SMD
最大工作电压	200Vdc
调整方向	上方
尺寸	4mm
自动调整	Yes
调节转数(有效旋转角度)	1(240°±10°)
机械旋转角度	Endless
总电阻值	50kΩ
总电阻值公差	±20%
电阻温度系数	±150ppm/℃
电阻变化特性	B (Linear)
接触电阻变化	3% max. of nominal total resistance value
剩余电阻	1% max. of nominal total resistance value
焊接方法	温度曲线(回流),烙铁
力矩	1.0 to 14.7mN・m
额定功率测量条件	70℃
工作温度范围	-55℃ to 125℃
质量	0.08g

注意
1. 本目录是从株式会社村田制作所网站中下载的。规格若有变更，或若其中产品停产，请在订购时确认，恕不另行通知。
2. 本目录因没有足够的空间说明详细规格，仅载明标准规格。因此，在订购产品之前，谨请核准其规格或者办理产品规格表。

注：这张数据表有可能不是很新的。
请从村田制作所的官方网站下载PVM4A503D01B00的很新数据表。

http://www.murata.com/zh-cn/products/productdetail?partno=PVM4A503D01B00

PVM4A503D01B00

产品数据

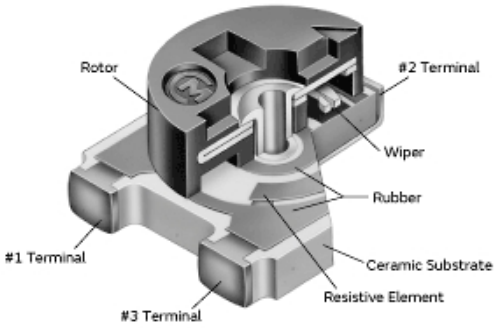

结构

注意
1. 本目录是从株式会社村田制作所网站中下载的。规格若有变更，或若其中产品停产，请在订购时确认，恕不另行通知。
2. 本目录因没有足够的空间说明详细规格，仅载明标准规格。因此，在订购产品之前，谨请核准其规格或者办理产品规格表。