注：这张数据表有可能不是很新的。
请从村田制作所的官方网站下载CDSCB10M7GF126-R0的很新数据表。

http://www.murata.com/zh-cn/products/productdetail?partno=CDSCB10M7GF126-R0

CDSCB10M7GF126-R0

计划停产　RoHS　REACH

用途

不能使用的用途	请务必确认并遵守“操作要求”。
可以使用的用途	民用设备 针对上述用途所要求的性能、功能、质量、管理、安全性，请参照本网站及规格说明书等，并在确认实机性能与信赖性之后使用。

外观＆形状

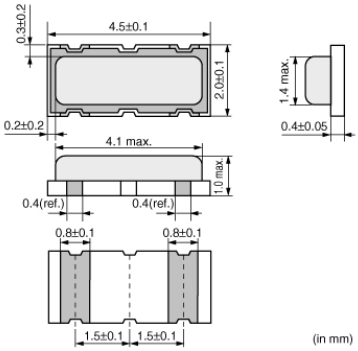

包装信息

包装	规格	标准包装数量
R0	180mm压纹带	2000

特点

CDSCB10M7 series forms a resonator on a piezoelectric ceramic substrate. In combination with ICs, this type obtains stable demodulation characteristics in a wide bandwidth.They have 1.0mm max. thickness and small mounting area(4.5x2.0mm).

Features
1. Compact and high reliability and recommended for automotive applications.
2. Can be combined with various ICs. The IC is determined by the last number in the part number.
3. Stable demodulation characteristics can be obtained without adjustment.
4. Stable temperature characteristics
5. Available lead (Pb) free solder reflow.

注意
1. 本目录是从株式会社村田制作所网站中下载的。规格若有变更，或若其中产品停产，请在订购时确认，恕不另行通知。
2. 本目录因没有足够的空间说明详细规格，仅载明标准规格。因此，在订购产品之前，谨请核准其规格或者办理产品规格表。

注：这张数据表有可能不是很新的。
请从村田制作所的官方网站下载CDSCB10M7GF126-R0的很新数据表。

http://www.murata.com/zh-cn/products/productdetail?partno=CDSCB10M7GF126-R0

CDSCB10M7GF126-R0

规格

工作温度范围	-20℃ to 80℃
形状	SMD
元件	1
中心频率	10.700MHz
标称值	Yes
集成电路(IC)	NJM2295AV
IC制造商	JRC
S曲线特性	400mV mini.,[10.700MHz±75kHz]
检测方法	quadrature type
质量	21.84mg

注意
1. 本目录是从株式会社村田制作所网站中下载的。规格若有变更，或若其中产品停产，请在订购时确认，恕不另行通知。
2. 本目录因没有足够的空间说明详细规格，仅载明标准规格。因此，在订购产品之前，谨请核准其规格或者办理产品规格表。

注：这张数据表有可能不是很新的。
请从村田制作所的官方网站下载CDSCB10M7GF126-R0的很新数据表。

http://www.murata.com/zh-cn/products/productdetail?partno=CDSCB10M7GF126-R0

CDSCB10M7GF126-R0

产品数据

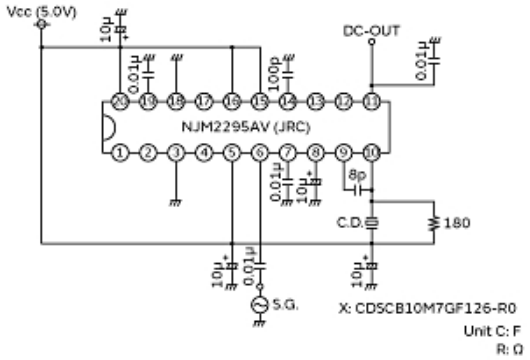

测试电路

注意
1. 本目录是从株式会社村田制作所网站中下载的。规格若有变更，或若其中产品停产，请在订购时确认，恕不另行通知。
2. 本目录因没有足够的空间说明详细规格，仅载明标准规格。因此，在订购产品之前，谨请核准其规格或者办理产品规格表。