注意：このデータシートは最新でない可能性があります。
村田製作所公式ウェブサイトよりCDBKB455KCAY27-R0の最新データシートをダウンロードしてください。
http://www.murata.com/ja-jp/products/productdetail?partno=CDBKB455KCAY27-R0

CDBKB455KCAY27-R0

生産中止 RoHS REACH

用途

適用外用途	「ご使用上の注意」を必ず確認・遵守ください。
適用用途	民生機器 上記の用途に要求される性能・機能・品質・管理・安全性に対し、当ウェブサイトおよび仕様書等を参照し、実機上での性能や信頼性を確認後にご使用ください。

外観および形状

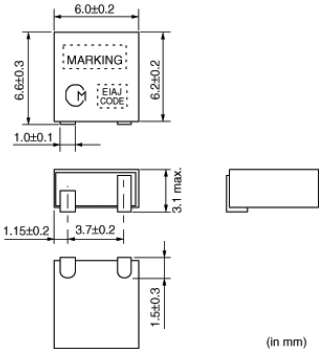

包装情報

包装コード	仕様	標準梱包数量
-R0	180mmエンボステーピング	500

特長

セラミックディスクリミネータは広帯域の圧電共振子を使用して構成されており、小型軽量の移動体通信機用ディスクリ
ミネータです。コードレス電話からセルラー電話まで対応品を標準で揃えており、各種移動体通信機器の音声検波回路の無調整化および
小型化が実現できます。

■特長
1. 小型軽量です。
2. 音声検波回路の無調整化が実現できます。
3. 高感度・高安定性です。
4. 各種ICの対応品が標準で揃っており、自由にお選びいただけます。
5. 動作温度範囲：-20～+80℃, 保存温度範囲：-40～+85℃

お願い
1.当データシートは、株式会社村田製作所のWEBサイトからダウンロードされたものです。
記載内容について、改良のため予告なく変更することや供給を停止することがございますので、ご注文に際してはご確認ください。
2.当データシートには、代表的な仕様しか記載しておりませんので、
ご注文にあたっては詳細な情報が記載されている納入仕様書の内容をご確認いただくか承認図の取交しをお願いします。

注意：このデータシートは最新でない可能性があります。
村田製作所公式ウェブサイトよりCDBKB455KCAY27-R0の最新データシートをダウンロードしてください。
http://www.murata.com/ja-jp/products/productdetail?partno=CDBKB455KCAY27-R0

CDBKB455KCAY27-R0

スペック

使用温度範囲	-20℃ ～ 80℃
形状	SMD
中心周波数	455.0kHz
公称値	Yes
復調3dB帯域幅	fn±4.0kHz以上
復調歪率(max.)	2%
復調歪率規定条件	2.0%以下(fnにて)
復調出力電圧	90mV±30
対応IC	TK10487
ICメーカー	TOKO
質量	300mg

お願い
1.当データシートは、株式会社村田製作所のWEBサイトからダウンロードされたものです。
記載内容について、改良のため予告なく変更することや供給を停止することがございますので、ご注文に際してはご確認ください。
2.当データシートには、代表的な仕様しか記載しておりませんので、
ご注文にあたっては詳細な情報が記載されている納入仕様書の内容をご確認いただくか承認図の取交しをお願いします。

注意：このデータシートは最新でない可能性があります。
村田製作所公式ウェブサイトよりCDBKB455KCAY27-R0の最新データシートをダウンロードしてください。
http://www.murata.com/ja-jp/products/productdetail?partno=CDBKB455KCAY27-R0

CDBKB455KCAY27-R0

製品データ

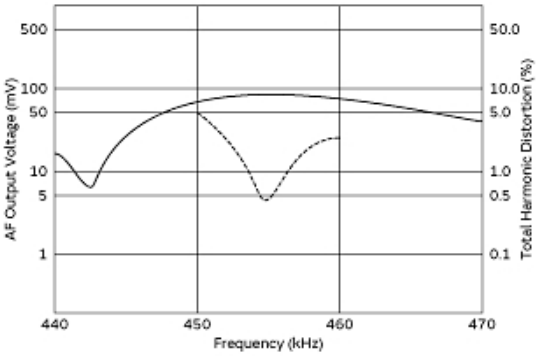

周波数特性

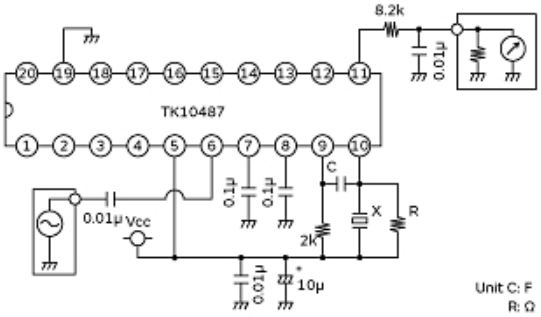

Part Number (X)	C	R
CDBKB455KCAY27-R0	33pF	1.0kΩ

測定回路

お願い
1.当データシートは、株式会社村田製作所のWEBサイトからダウンロードされたものです。
記載内容について、改良のため予告なく変更することや供給を停止することがございますので、ご注文に際してはご確認ください。
2.当データシートには、代表的な仕様しか記載しておりませんので、
ご注文にあたっては詳細な情報が記載されている納入仕様書の内容をご確認いただくか承認図の取交しをお願いします。