注意：このデータシートは最新でない可能性があります。
村田製作所公式ウェブサイトよりCSTCR4M00G55B-R0の最新データシートをダウンロードしてください。
http://www.murata.com/ja-jp/products/productdetail?partno=CSTCR4M00G55B-R0

CSTCR4M00G55B-R0

生産中　推奨　AEC-Q200　RoHS　REACH

用途

適用外用途	「ご使用上の注意」を必ず確認・遵守ください。
適用用途	自動車用パワートレイン / セーフティ機器 上記の用途に要求される性能・機能・品質・管理・安全性に対し、当ウェブサイトおよび仕様書等を参照し、実機上での性能や信頼性を確認後にご使用ください。

外観および形状

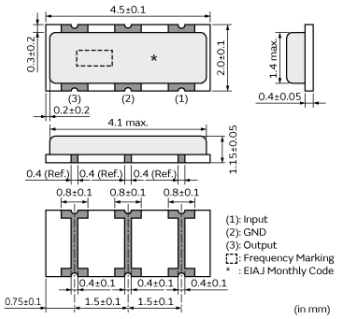

包装情報

包装コード	仕様	標準梱包数量
R0	180mmエンボステーピング	3000

特長

ムラタ独自の集積パッケージ技術により商品化された、小型・高性能なチップセラロックです。
ムラタの長年にわたるセラロックの量産技術と高い信頼性に加え、自動車市場において幅広い実績を構築しています。

■特長
1. 幅広い温度範囲に対応した高い信頼性を有しています。
2. 負荷容量なしで発振回路を構成できます。
3. 広い周波数範囲で対応可能です。
4. 小型・低背です。
5. 発振回路の無調整化ができます。

お願い
1.当データシートは、株式会社村田製作所のWEBサイトからダウンロードされたものです。
記載内容について、改良のため予告なく変更することや供給を停止することがございますので、ご注文に際してはご確認ください。
2.当データシートには、代表的な仕様しか記載しておりませんので、
ご注文にあたっては詳細な情報が記載されている納入仕様書の内容をご確認いただくか承認図の取交しをお願いします。

注意：このデータシートは最新でない可能性があります。
村田製作所公式ウェブサイトよりCSTCR4M00G55B-R0の最新データシートをダウンロードしてください。
http://www.murata.com/ja-jp/products/productdetail?partno=CSTCR4M00G55B-R0

CSTCR4M00G55B-R0

スペック

製品タイプ	セラミック発振子(セラロック)
シリーズ名	CSTCR_G_B
周波数	4.000MHz
周波数許容偏差	±0.50%以内
使用温度範囲	-40℃~125℃
周波数温度特性	±0.15%以内
周波数エージング	±0.05%以内
共振抵抗 (R1)	60Ω以下
内蔵負荷容量(CL1/CL2)	39pF
形状	SMD
洗浄	対応
LxW寸法	4.5x2.0mm
質量	29mg

お願い
1.当データシートは、株式会社村田製作所のWEBサイトからダウンロードされたものです。
記載内容について、改良のため予告なく変更することや供給を停止することがございますので、ご注文に際してはご確認ください。
2.当データシートには、代表的な仕様しか記載しておりませんので、
ご注文にあたっては詳細な情報が記載されている納入仕様書の内容をご確認いただくか承認図の取交しをお願いします。