注意：このデータシートは最新でない可能性があります。
村田製作所公式ウェブサイトよりNXRS15XM202EA3A016の最新データシートをダウンロードしてください。
http://www.murata.com/ja-jp/products/productdetail?partno=NXRS15XM202EA3A016

NXRS15XM202EA3A016

NRND　AEC-Q200　RoHS　REACH

用途

適用外用途	「ご使用上の注意」を必ず確認・遵守ください。
適用用途	自動車用パワートレイン / セーフティ機器 上記の用途に要求される性能・機能・品質・管理・安全性に対し、当ウェブサイトおよび仕様書等を参照し、実機上での性能や信頼性を確認後にご使用ください。

外観および形状

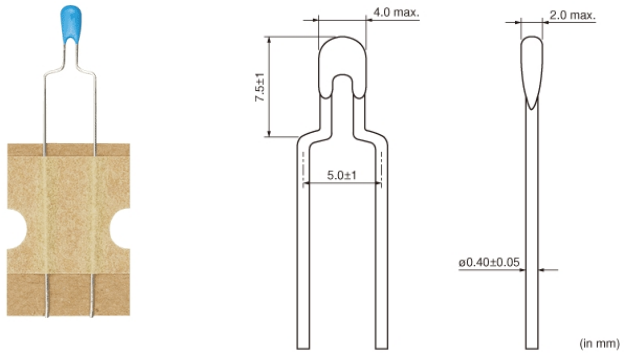

包装情報

包装コード	仕様	標準梱包数量
A016	つづら折り	2500

特長

1. 高精度NTCサーミスタにより高感度、高精度温度検知ができます。
2. 弊社1005(1.0mm×0.5mm)サイズNTCサーミスタと互換性があります。
3. 経時変化が少なく安定しています。
4. 均一な品質の製品を大量に低コストで得られるよう、リード線から梱包まで一貫した自動化ラインで生産されます。
5. 独自のリード線取り付け技術により強いリード強度を持つため、使用時の曲げ加工などが自由に行えます。また、テーピング供給も対応できます。
6. UL/cUL認定品です。(UL1434, File No.E137188)

お願い
1.当データシートは、株式会社村田製作所のWEBサイトからダウンロードされたものです。
記載内容について、改良のため予告なく変更することや供給を停止することがございますので、ご注文に際してはご確認ください。
2.当データシートには、代表的な仕様しか記載しておりませんので、
ご注文にあたっては詳細な情報が記載されている納入仕様書の内容をご確認いただくか承認図の取交しをお願いします。

注意：このデータシートは最新でない可能性があります。
村田製作所公式ウェブサイトよりNXRS15XM202EA3A016の最新データシートをダウンロードしてください。
http://www.murata.com/ja-jp/products/productdetail?partno=NXRS15XM202EA3A016

NXRS15XM202EA3A016

スペック

抵抗値(25℃)	2kΩ
抵抗値(25℃)許容差	±3%
B定数(25/50℃)	3500K
B定数(25/50℃)許容差	±1%
B定数(25/80℃)(typ.)	3539K
B定数(25/85℃)(typ.)	3545K
B定数(25/100℃)(typ.)	3560K
最大動作電流(25℃)	0.27mA
定格電力(25℃)	7.5mW
熱放散定数(25℃)	1.5mW/℃
使用温度範囲	-40℃ ～ 125℃
熱時定数(25℃)	4s
リード形状	リード線付タイプ
サイズコード(mm表記)	016=16㎜
形状	リード
質量	0.087g
MSL	N

お願い
1.当データシートは、株式会社村田製作所のWEBサイトからダウンロードされたものです。
記載内容について、改良のため予告なく変更することや供給を停止することがございますので、ご注文に際してはご確認ください。
2.当データシートには、代表的な仕様しか記載しておりませんので、
ご注文にあたっては詳細な情報が記載されている納入仕様書の内容をご確認いただくか承認図の取交しをお願いします。

注意：このデータシートは最新でない可能性があります。
村田製作所公式ウェブサイトよりNXRS15XM202EA3A016の最新データシートをダウンロードしてください。
http://www.murata.com/ja-jp/products/productdetail?partno=NXRS15XM202EA3A016

NXRS15XM202EA3A016

製品データ

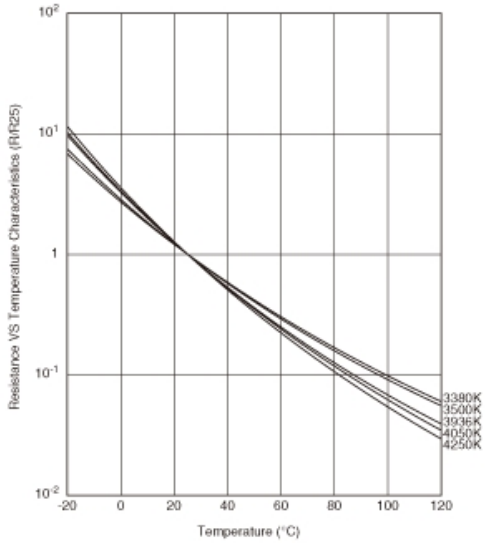

抵抗温度特性

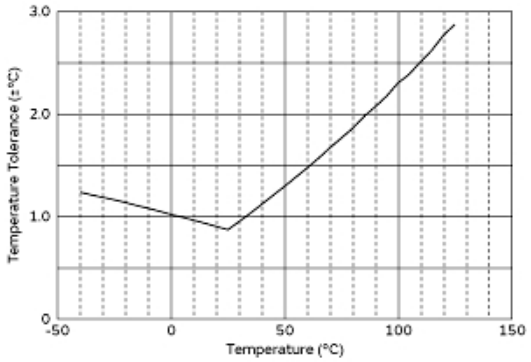

温度許容差-温度特性

お願い
1.当データシートは、株式会社村田製作所のWEBサイトからダウンロードされたものです。
記載内容について、改良のため予告なく変更することや供給を停止することがございますので、ご注文に際してはご確認ください。
2.当データシートには、代表的な仕様しか記載しておりませんので、
ご注文にあたっては詳細な情報が記載されている納入仕様書の内容をご確認いただくか承認図の取交しをお願いします。