注意：このデータシートは最新でない可能性があります。
村田製作所公式ウェブサイトよりPVZ3H474C01R00の最新データシートをダウンロードしてください。
http://www.murata.com/ja-jp/products/productdetail?partno=PVZ3H474C01R00

PVZ3H474C01R00

生産中止　RoHS　REACH

外観および形状

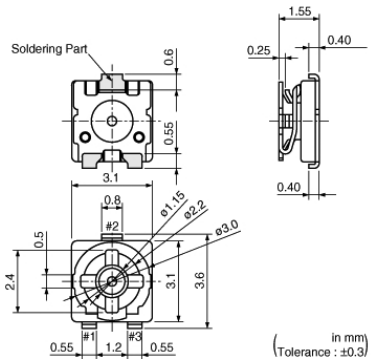

特長

1. 3端子とも、金めっき金属端子の採用で優れたはんだ付け性
を実現しました。
2. フラックス上がりを防止する基板構造を採用しています。

包装情報

包装コード	仕様	標準梱包数量
R00	180mmエンボステーピング	2000

お願い
1.当データシートは、株式会社村田製作所のWEBサイトからダウンロードされたものです。
記載内容について、改良のため予告なく変更することや供給を停止することがございますので、ご注文に際してはご確認ください。
2.当データシートには、代表的な仕様しか記載しておりませんので、
ご注文にあたっては詳細な情報が記載されている納入仕様書の内容をご確認いただくか承認図の取交しをお願いします。

注意：このデータシートは最新でない可能性があります。
村田製作所公式ウェブサイトよりPVZ3H474C01R00の最新データシートをダウンロードしてください。
http://www.murata.com/ja-jp/products/productdetail?partno=PVZ3H474C01R00

PVZ3H474C01R00

スペック

定格電力	0.1W
形状	SMD
最高使用電圧	50Vdc
調整方向	上面
サイズ	3mm
自動調整対応	Yes
調整回転数(電気的有効回転角度)	1(230°±10°)
機械的回転角度	エンドレス
全抵抗値	470kΩ
全抵抗値公差	±30%
抵抗温度係数	±500ppm/℃
抵抗変化特性	B(直線)
接触抵抗変化	公称全抵抗値の5%以下
残留抵抗値	公称全抵抗値の2%以下
回転トルク	1.0～19.6mN・m
定格電力規定条件	50℃
使用温度範囲	-25℃ ～ 85℃
質量	0.04g

お願い
1.当データシートは、株式会社村田製作所のWEBサイトからダウンロードされたものです。
記載内容について、改良のため予告なく変更することや供給を停止することがございますので、ご注文に際してはご確認ください。
2.当データシートには、代表的な仕様しか記載しておりませんので、
ご注文にあたっては詳細な情報が記載されている納入仕様書の内容をご確認いただくか承認図の取交しをお願いします。

注意：このデータシートは最新でない可能性があります。
村田製作所公式ウェブサイトよりPVZ3H474C01R00の最新データシートをダウンロードしてください。
http://www.murata.com/ja-jp/products/productdetail?partno=PVZ3H474C01R00

PVZ3H474C01R00

製品データ

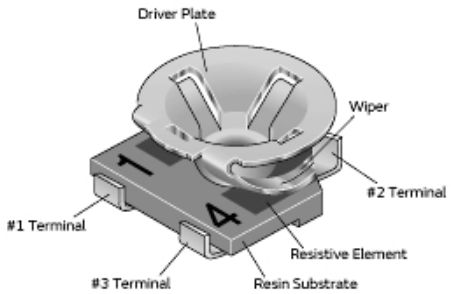

構造図

お願い
1.当データシートは、株式会社村田製作所のWEBサイトからダウンロードされたものです。
記載内容について、改良のため予告なく変更することや供給を停止することがございますので、ご注文に際してはご確認ください。
2.当データシートには、代表的な仕様しか記載しておりませんので、
ご注文にあたっては詳細な情報が記載されている納入仕様書の内容をご確認いただくか承認図の取交しをお願いします。