注意：このデータシートは最新でない可能性があります。
村田製作所公式ウェブサイトよりSFECF10M7DA0001-R0の最新データシートをダウンロードしてください。
http://www.murata.com/ja-jp/products/productdetail?partno=SFECF10M7DA0001-R0

SFECF10M7DA0001-R0

生産中止予定　RoHS　REACH

用途

適用外用途	「ご使用上の注意」を必ず確認・遵守ください。
適用用途	民生機器 上記の用途に要求される性能・機能・品質・管理・安全性に対し、当ウェブサイトおよび仕様書等を参照し、実機上での性能や信頼性を確認後にご使用ください。

包装情報

包装コード	仕様	標準梱包数量
R0	180mmエンボステーピング	2000

外観および形状

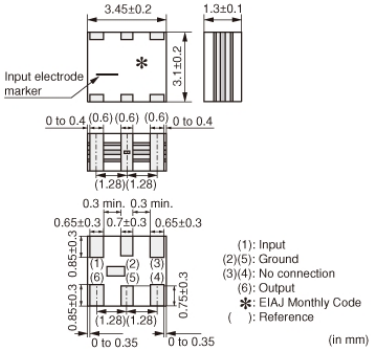

お願い
1.当データシートは、株式会社村田製作所のWEBサイトからダウンロードされたものです。
記載内容について、改良のため予告なく変更することや供給を停止することがございますので、ご注文に際してはご確認ください。
2.当データシートには、代表的な仕様しか記載しておりませんので、
ご注文にあたっては詳細な情報が記載されている納入仕様書の内容をご確認いただくか承認図の取交しをお願いします。

注意：このデータシートは最新でない可能性があります。
村田製作所公式ウェブサイトよりSFECF10M7DA0001-R0の最新データシートをダウンロードしてください。
http://www.murata.com/ja-jp/products/productdetail?partno=SFECF10M7DA0001-R0

SFECF10M7DA0001-R0

特長

SFECF10M7シリーズは、セラミックス外装基板を用いサンドイッチ構造とした高性能チップセラミックフィルタです。厚み1.4mm max.、実装面積3.45×3.1mmと小型面実装設計となっております。チップセラミックディスクリミネータCDSCBシリーズとともに、VICS/RKE/TPMSなどの受信回路の小型、薄型化を可能にしました。

■特長
1. 自動挿入（リール収納）、リフロー対応の面実装タイプです。
2. 厚み1.4mm max.、面積3.45×3.1mmのチップタイプですのでプリント基板上の配置が自由にでき、設計自由度が広がります。
3. 各種帯域幅のものをシリーズで揃えていますので、ご要望の選択度に応じてお選びいただけます。
4. 動作温度範囲：-20～+80℃, 保存温度範囲：-40～+85℃

お願い
1.当データシートは、株式会社村田製作所のWEBサイトからダウンロードされたものです。
記載内容について、改良のため予告なく変更することや供給を停止することがございますので、ご注文に際してはご確認ください。
2.当データシートには、代表的な仕様しか記載しておりませんので、
ご注文にあたっては詳細な情報が記載されている納入仕様書の内容をご確認いただくか承認図の取交しをお願いします。

注意：このデータシートは最新でない可能性があります。
村田製作所公式ウェブサイトよりSFECF10M7DA0001-R0の最新データシートをダウンロードしてください。
http://www.murata.com/ja-jp/products/productdetail?partno=SFECF10M7DA0001-R0

SFECF10M7DA0001-R0

スペック

使用温度範囲	-20℃ ～ 80℃
形状	SMD
素子数	2
中心周波数	10.700MHz
中心周波数公差	±30kHz
公称値	No
3dB帯域幅	420kHz以上
減衰帯域幅	950kHz
減衰帯域幅規定条件	[20dB内]
スプリアス減衰量	35dB[9MHz～fo内]
挿入損失	3.0dB±2.0dB(最小損失点にて)
リップル	3.0dB以下(最小損失点にて)
入出力インピーダンス	330Ω
質量	65mg

お願い
1.当データシートは、株式会社村田製作所のWEBサイトからダウンロードされたものです。
記載内容について、改良のため予告なく変更することや供給を停止することがございますので、ご注文に際してはご確認ください。
2.当データシートには、代表的な仕様しか記載しておりませんので、
ご注文にあたっては詳細な情報が記載されている納入仕様書の内容をご確認いただくか承認図の取交しをお願いします。

注意：このデータシートは最新でない可能性があります。
村田製作所公式ウェブサイトよりSFECF10M7DA0001-R0の最新データシートをダウンロードしてください。
http://www.murata.com/ja-jp/products/productdetail?partno=SFECF10M7DA0001-R0

SFECF10M7DA0001-R0

製品データ

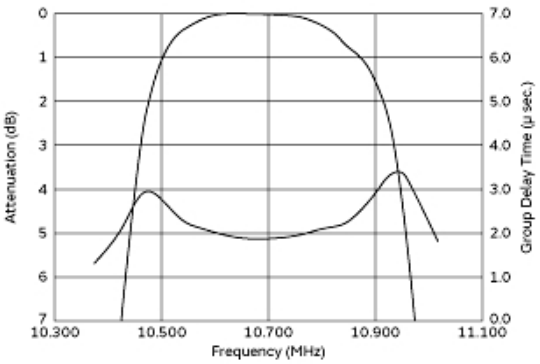

周波数特性

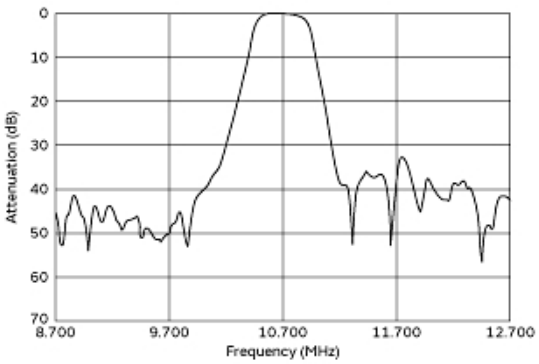

スプリアス特性

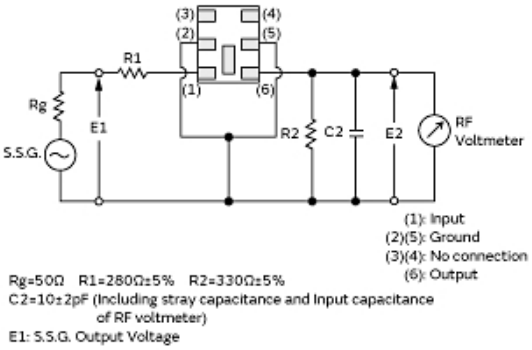

測定回路

お願い
1.当データシートは、株式会社村田製作所のWEBサイトからダウンロードされたものです。
記載内容について、改良のため予告なく変更することや供給を停止することがございますので、ご注文に際してはご確認ください。
2.当データシートには、代表的な仕様しか記載しておりませんので、
ご注文にあたっては詳細な情報が記載されている納入仕様書の内容をご確認いただくか承認図の取交しをお願いします。