注：这张数据表有可能不是很新的。
请从村田制作所的官方网站下载CSTCE16M0V53Z-R0的很新数据表。

http://www.murata.com/zh-cn/products/productdetail?partno=CSTCE16M0V53Z-R0

CSTCE16M0V53Z-R0

已经停产　RoHS　REACH

用途

不能使用的用途	请务必确认并遵守“操作要求”。
可以使用的用途	民用设备 针对上述用途所要求的性能、功能、质量、管理、安全性，请参照本网站及规格说明书等，并在确认实机性能与信赖性之后使用。

外观＆形状

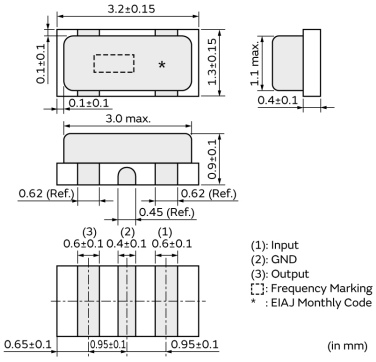

包装信息

包装	规格	标准包装数量
R0	180mm压纹带	3000

特点

MURATA's package technology expertise has enabled the development of the Chip CERALOCK.
High-density mounting is made possible by the small package and the elimination of the need for an external load capacitor.

Features
1. Oscillation circuits do not require external load capacitors.
2. Available for a wide frequency range.
3. Extremely small and have a low profile.
4. No adjustment is necessary for oscillation circuits.
5. Available for a wide temperature range.

注意
1. 本目录是从株式会社村田制作所网站中下载的。规格若有变更，或若其中产品停产，请在订购时确认，恕不另行通知。
2. 本目录因没有足够的空间说明详细规格，仅载明标准规格。因此，在订购产品之前，谨请核准其规格或者办理产品规格表。

注：这张数据表有可能不是很新的。
请从村田制作所的官方网站下载CSTCE16M0V53Z-R0的很新数据表。

http://www.murata.com/zh-cn/products/productdetail?partno=CSTCE16M0V53Z-R0

CSTCE16M0V53Z-R0

规格

产品型	陶瓷谐振器
系列名	CSTCE_V
频率	16.000MHz
频率公差	±0.50% max.
工作温度范围	-40℃~125℃
频率温度特性	±0.30% max.
频率老化	±0.20% max.
谐振电阻 (R1)	40Ω max.
内置负载电容(CL1/CL2)	15pF
形状	SMD
清洗	不支持
长x宽	3.2x1.3mm
质量	17mg

注意
1. 本目录是从株式会社村田制作所网站中下载的。规格若有变更，或若其中产品停产，请在订购时确认，恕不另行通知。
2. 本目录因没有足够的空间说明详细规格，仅载明标准规格。因此，在订购产品之前，谨请核准其规格或者办理产品规格表。