注：这张数据表有可能不是很新的。
请从村田制作所的官方网站下载PVG5A201C03R00的很新数据表。

http://www.murata.com/zh-cn/products/productdetail?partno=PVG5A201C03R00

PVG5A201C03R00

已经停产 RoHS REACH

外观＆形状

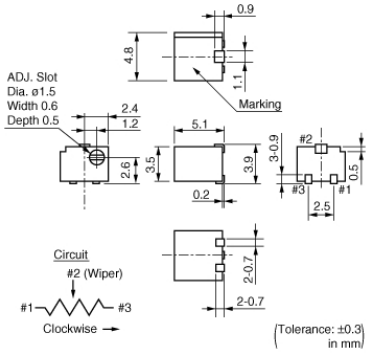

特点

1. Sealed construction protects the interior from dust and liquid, which achieves stable performance.
2. Available with reflow soldering method
3. Available for ultrasonic cleaning after soldering
4. Clutch mechanism prevents excessive wiper rotation.
5. Both Top and side adjustment directions
6. Ultra smaller volume (1/5-1/2) than leaded multi-turn potentiometer.

包装信息

包装	规格	标准包装数量
R00	180mm压纹带	250

注意
1. 本目录是从株式会社村田制作所网站中下载的。规格若有变更，或若其中产品停产，请在订购时确认，恕不另行通知。
2. 本目录因没有足够的空间说明详细规格，仅载明标准规格。因此，在订购产品之前，谨请核准其规格或者办理产品规格表。

注：这张数据表有可能不是很新的。
请从村田制作所的官方网站下载PVG5A201C03R00的很新数据表。

http://www.murata.com/zh-cn/products/productdetail?partno=PVG5A201C03R00

PVG5A201C03R00

规格

额定功率	0.25W
形状	SMD
最大工作电压	300Vdc
调整方向	上方
尺寸	5mm
自动调整	No
调节转数(有效旋转角度)	11
机械旋转角度	-
总电阻值	200Ω
总电阻值公差	±10%
电阻温度系数	±150ppm/℃
电阻变化特性	B (Linear)
接触电阻变化	Less than 3% of total resistance value or 3ohm, whichever is greater
剩余电阻	Less than 1% of total resistance value or 2ohm, whichever is greater
力矩	17.6mN・m max.
额定功率测量条件	70℃
工作温度范围	-55℃ to 125℃
质量	0.18g

注意
1. 本目录是从株式会社村田制作所网站中下载的。规格若有变更，或若其中产品停产，请在订购时确认，恕不另行通知。
2. 本目录因没有足够的空间说明详细规格，仅载明标准规格。因此，在订购产品之前，谨请核准其规格或者办理产品规格表。

注：这张数据表有可能不是很新的。
请从村田制作所的官方网站下载PVG5A201C03R00的很新数据表。

http://www.murata.com/zh-cn/products/productdetail?partno=PVG5A201C03R00

PVG5A201C03R00

产品数据

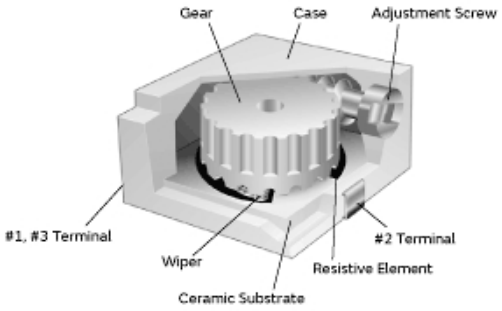

结构

注意
1. 本目录是从株式会社村田制作所网站中下载的。规格若有变更，或若其中产品停产，请在订购时确认，恕不另行通知。
2. 本目录因没有足够的空间说明详细规格，仅载明标准规格。因此，在订购产品之前，谨请核准其规格或者办理产品规格表。