注：这张数据表有可能不是很新的。
请从村田制作所的官方网站下载PVZ3H102C01R00的很新数据表。

http://www.murata.com/zh-cn/products/productdetail?partno=PVZ3H102C01R00

PVZ3H102C01R00

已经停产　RoHS　REACH

外观＆形状

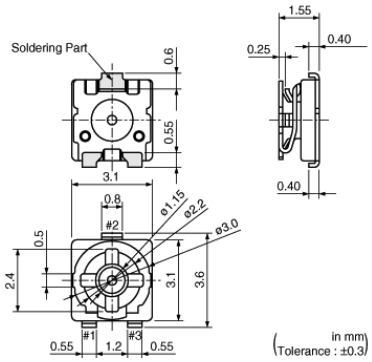

特点

1. Excellent solderability characteristics are achieved via special plating techniques on each termination.
2. Specially designed substrate prevents wicking of flux onto the top of the part body.

包装信息

包装	规格	标准包装数量
R00	180mm压纹带	2000

注意
1. 本目录是从株式会社村田制作所网站中下载的。规格若有变更，或若其中产品停产，请在订购时确认，恕不另行通知。
2. 本目录因没有足够的空间说明详细规格，仅载明标准规格。因此，在订购产品之前，谨请核准其规格或者办理产品规格表。

注：这张数据表有可能不是很新的。
请从村田制作所的官方网站下载PVZ3H102C01R00的很新数据表。

http://www.murata.com/zh-cn/products/productdetail?partno=PVZ3H102C01R00

PVZ3H102C01R00

规格

额定功率	0.1W
形状	SMD
最大工作电压	50Vdc
调整方向	上方
尺寸	3mm
自动调整	Yes
调节转数(有效旋转角度)	1(230°±10°)
机械旋转角度	Endless
总电阻值	1kΩ
总电阻值公差	±30%
电阻温度系数	±500ppm/℃
电阻变化特性	B (Linear)
接触电阻变化	5% max. of nominal total resistance value
剩余电阻	2% max. of nominal total resistance value
力矩	1.0 to 19.6mN・m
额定功率测量条件	50℃
工作温度范围	-25℃ to 85℃
质量	0.04g

注意
1. 本目录是从株式会社村田制作所网站中下载的。规格若有变更，或若其中产品停产，请在订购时确认，恕不另行通知。
2. 本目录因没有足够的空间说明详细规格，仅载明标准规格。因此，在订购产品之前，谨请核准其规格或者办理产品规格表。

注：这张数据表有可能不是很新的。
请从村田制作所的官方网站下载PVZ3H102C01R00的很新数据表。

http://www.murata.com/zh-cn/products/productdetail?partno=PVZ3H102C01R00

PVZ3H102C01R00

产品数据

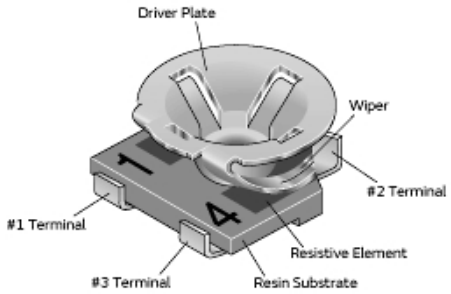

结构

注意
1. 本目录是从株式会社村田制作所网站中下载的。规格若有变更，或若其中产品停产，请在订购时确认，恕不另行通知。
2. 本目录因没有足够的空间说明详细规格，仅载明标准规格。因此，在订购产品之前，谨请核准其规格或者办理产品规格表。